Oberbecksener Straße 97 | D-32547 Bad Oeynhausen
Telefon: +49(0)57 31-7 55 07-0 | Fax: -7 55 07-60
E-Mail: info@hagor.de | www.hagor.de

STM Cisco WebEx Board 55” | Board Pro 55“

Art.-Nr.: 5843

displayspezifisches, mobiles Standsystem

Beim STM Cisco WebEx Board 55” | Board Pro 55“ handelt es sich um ein displayspezifisches, mobiles Standsystem, welches speziell für das Cisco WebEx Board 55“ und Cisco WebEx Board Pro 55“ entwickelt wurde.

Das Lochbild des mobilen Standsystems wurde speziell für die Collaboration-Raumsysteme von Cisco entworfen und optimiert.

Sicherungsschrauben an den Bildschirmaufnahmen sichern den Bildschirm gegen aushängen und herunterfallen.

Die Verkabelung wird durch Kabelclips entlang der Rails und Säulen organisiert und zusammengehalten.

Die Oberflächen des STM Cisco WebEx Board 55” | Board Pro 55“ sind mit einer lösungsmittelfreien, schlag- und kratzfesten Pulverbeschichtung in schwarz veredelt.

Die maximale Traglast beträgt 50 kg.

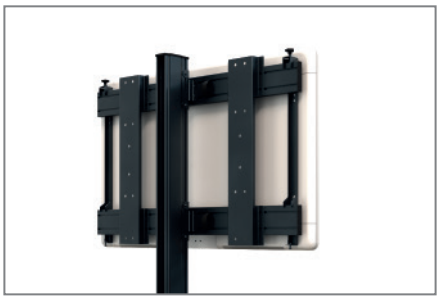

Rückseitige Kabelführung entlang der Rails

Lenkrollen mit Feststellbremse

Stabile Konstruktion

Technische Änderungen vorbehalten | Dieses Dokument ist Eigentum der HAGOR Products GmbH. Weitergabe sowie Vervielfältigung dieses Dokuments, Verwertung und Mitteilung seines Inhalts sind verboten, soweit nicht ausdrücklich gestattet. Zuwiderhandlung verpflichten zu Schadenersatz. Alle Rechte für den Fall der Patent-, Gebrauchsmuster- oder Geschmacksmustereintragung vorbehalten.

Oberbecksener Straße 97 | D-32547 Bad Oeynhausen
Telefon: +49(0)57 31-7 55 07-0 | Fax: -7 55 07-60
E-Mail: info@hagor.de | www.hagor.de

HAGOR® Products GmbH

STM Cisco WebEx Board 55” | Board Pro 55“

Art.-Nr.: 5843

displayspezifisches, mobiles Standsystem

- Mobiles Standsystem
- Displayspezifisch für Collaboration-Raumsysteme
  - Cisco WebEx Board 55“
  - Cisco WebEx Board Pro 55“
- Lochbild optimiert für Cisco WebEx Board 55“ und Cisco WebEx Board Pro 55“
- Abmessungen STM Cisco WebEx Board 55“: H 2005 x B 1250 x T 1007 mm
- Abmessungen STM Cisco WebEx Board Pro 55“: H 2005 x B 1250 x T 1007 mm
- Mobil, dank Lenkrollen mit Feststellbremse
- Sicherungsschrauben - sichern den Bildschirm gegen aushängen und herunterfallen
- Rückseitige Kabelführung mittels Kalbelclips
- 50 kg max. Traglast
- Farbe: schwarz
- lösungsmittelfreie, schlag- und kratzfeste Pulverbeschichtung

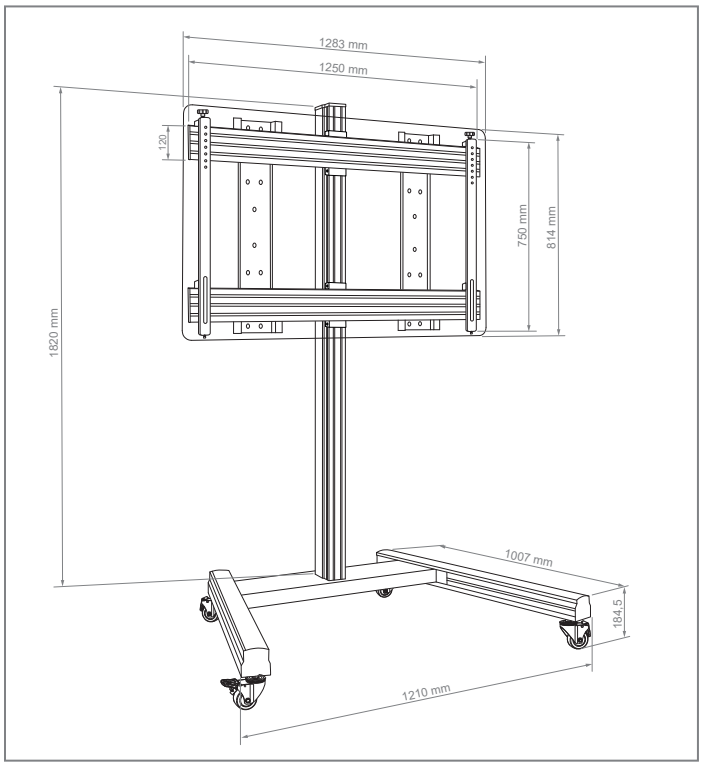

STM Cisco WebEx Board 55“

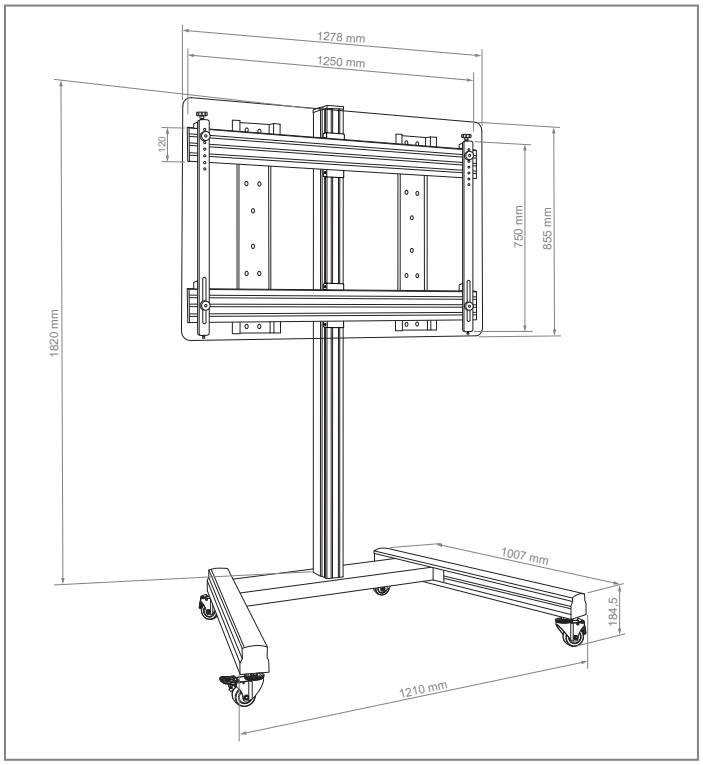

STM Cisco WebEx Board Pro 55“

Technische Änderungen vorbehalten | Dieses Dokument ist Eigentum der HAGOR Products GmbH. Weitergabe sowie Vervielfältigung dieses Dokuments, Verwertung und Mitteilung seines Inhalts sind verboten, soweit nicht ausdrücklich gestattet. Zuwiderhandlung verpflichten zu Schadenersatz. Alle Rechte für den Fall der Patent-, Gebrauchsmuster- oder Geschmacksmustereintragung vorbehalten.